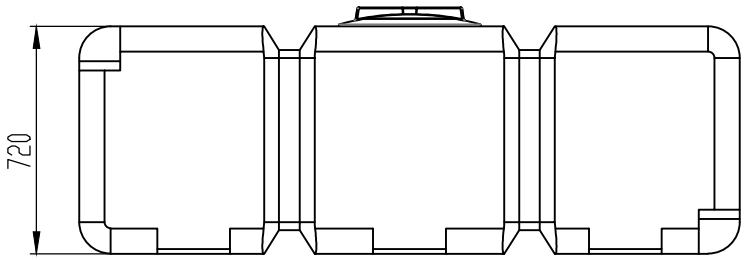
720

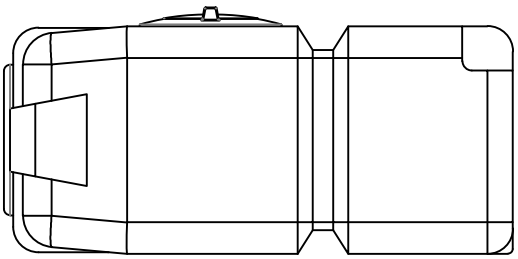

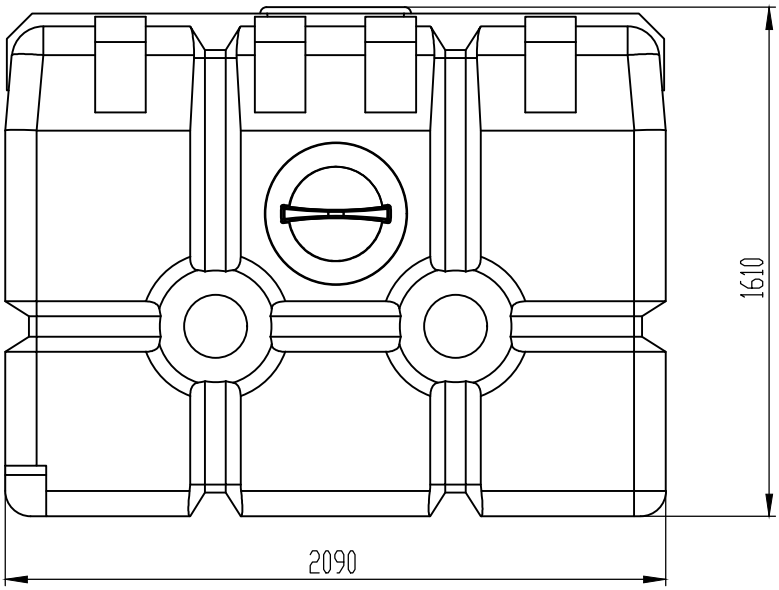
1610
2090